SERIE DA PARETE IP40 - WALL SERIES IP40 - AUFPUTZ SERIE IP40
SERIE AU MUR IP40 - SERIE EN PARED IP40

I Realizzati in tecnopolimero isolante e non propagante la fiamma glow-wire 650° e alta resistenza al calore termocompressione con bilia 75°C. Resistenza elevata agli urti: IK08. portelli trasparenti. Grado di protezione: IP40. Grado di installazione -5°C +60°C. Tensione nominale 400V∼. Ingresso conduttori attraverso l'uso di tubi max 40mm. Realizzate secondo le norme di riferimento: IEC EN 60670-1 ; IEC EN 60670-24.

EN Made of insulating and glow-wire 650° flame retardant techno-polymer , characterized by high heat resistance and thermo-pressure with ball equal to 75°C. High shock resistance: IK08. Transparent doors. Rating of protection: IP40. Degree of installation: -5°C +60°C. Nominal voltage 400V∼.The input of conductors is realized through pipes max 40mm. Made according to the reference standards: IEC EN 60670-1 ; IEC EN 60670-24.

D Aus isolierendem und feuerhemmendemTechnopolymer, Glühdraht 650°, hohe Hitzewiderstandsfähigkeit, Brüdenkompression mit Druckkugel 75°C, hohe Schlagfestigkeit: IK08. Transparente Fenster. Schutzgrad: IP40, Installationsgrad -5°C +60°C. Nennspannung 400V∼. Kabel-Eingang durch Benutzung von Röhren max 40mm.Normgemäß nach den Referenzstandards IEC EN 60670-1 ; IEC EN 60670-24 hergestellt.

F Réalisés en techno-polymère isolant et retardateur de flamme glow-wire 650°C, caractérisés par une haute résistance thermique avec thermopression avec bille à 75°C. Très bonne résistance aux chocs: IK08. Portes: transparentes. Degré de protection: IP40. Degré d'installation -5°C + 60°C. Tension nominale 400V∼. L'entrée des conducteurs es faite par l'emploi de tubes de max 40mm. Réalisées conformément aux normes de référence IEC EN 60670-1 ; IEC EN 60670-24.

ES Hechos de tecnopolímero aislante y retardante de la llama glow-wire 650° caracterizado por su alta resistencia térmica con una termopresión con bola igual a 75°C. Alta resistencia al impacto: IK08. Puertas transparentes. Grado de protección IP40. Grado de instalación -5°C + 60°C. Voltaje nominal 400V∼. La entrada de los conductores se realiza mediante tubos max 40mm. Fabricadas según las normas de referencia IEC EN 60670-1 ; IEC EN 60670-24.

N° Moduli N° Modules Modul Nr. N° Modules N° Módulos	**Dimensioni Esterne (mm)** External Dimensions (mm) Externe Dimensionen (mm) Dimensions Externes (mm) Dimensiones Externas (mm)			**Con portello** With door Mit Fenster Avec Porte Con puerta	**Pot. Dissipabile** Dissipate Power Verlustleistung Puissance dissipée Potencia disipada	**Senza portello** Without door Kodex Sans porte Sin puerta	**Pot. Dissipabile** Dissipate Power Verlustleistung Puissance dissipée Potencia disipada
	A	B	C	RAL9002	W	RAL7035	W
4	140	180	100	SA014304	10	SA014104	15
8	210	180	100	SA014308	14	SA014108	20
12	280	225	100	SA014312	17	SA014112	30
24	280	345	105	SA014324	18	SA014124	37
36	400	410	130	SA014336	37	SA014136	80

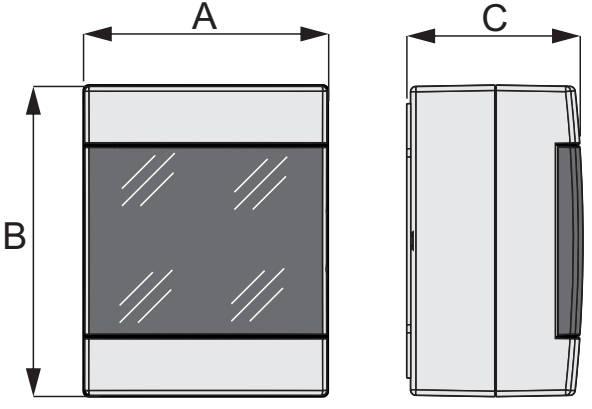

I **Istruzioni di montaggio** Montaggio a parete utilizzando sedi sul fondo predisposte per inserimento di viti o con staffe di fissaggio esterne (non in dotazione). Mascherine coprimoduli e tappi copri vite di fissaggio da **usare a garanzia** del doppio isolamento

EN **Mounting instructions.** Wall mounting. Use the bottom seats already prepared for screw insertion or external fixing brackets (not supplied).
Module flap covers and fixing screw cups are to be used to guarantee the double isolation.

D **Montageanleitung:** Wandmontage durch Löcher für Mittengewinde oder durch eine externe Halterung (nicht im Lieferumfang enthalten). Modulabdeckungen und Halteschraubenabdeckungen benutzen, um die Doppelisolierung zu garantieren.

F **Instructions de montage.** Montage au mur. Utiliser les sièges sur le fond préparées pour l'insertion de vis ou brides de fixation externes (pas fournies). Cadrans de protection des modules et bouchons cache-vis de fixation doivent être utilisées afin de garantir la double isolation.

ES **Instrucciones de montaje.** Montaje en pared.Emplear los asientos en la parte inferior preparados para la inserción de tornillos o bridas de fijación externas (no incluidas en el equipo de base).Emplear las tapaderas cubre-módulos y los tapones cubre-tornillos de fijación para garantizar el doble aislamiento.

1	Tappo copri-vite - Screw cup - Schraubenabdeckung - Bouchon cache-vis - Tapón cubre-tornillos
2	Supporto per morsettiera (non in dotazione) - Terminal strip support (not supplied) - Klemmbretthalterung (nicht im Lieferumfang enthalten) - Support pour bornier (pas fourni) - Soporte para borna (no incluido en el equipo de base)
3	Morsettiera (non in dotazione) - Terminal strip (not supplied) - Klemmbrett (nicht im Lieferumfang enthalten) - Bornier (pas fournie) - Borna (no incluida en el equipo de base)
4	Binario DIN in metallo con viti 3,5x13mm - DIN rail made of metal with screws 3.5x13mm - DIN Schiene aus Metall mit 3,5x13mm Schrauben - Rail DIN métallique avec vis 3.5x13 mm - Carril DIN de metal con tornillos 3.5x13mm
5	Tappo copri-moduli - Module cup - Abdeckungsmodule - Bouchon cache-modules - Tapón cubre-módulos
6	Viti 4x35mm - Screws 4X35 mm - Schrauben 4x35mm - Vis 4x35 mm - Tornillos 4x35mm

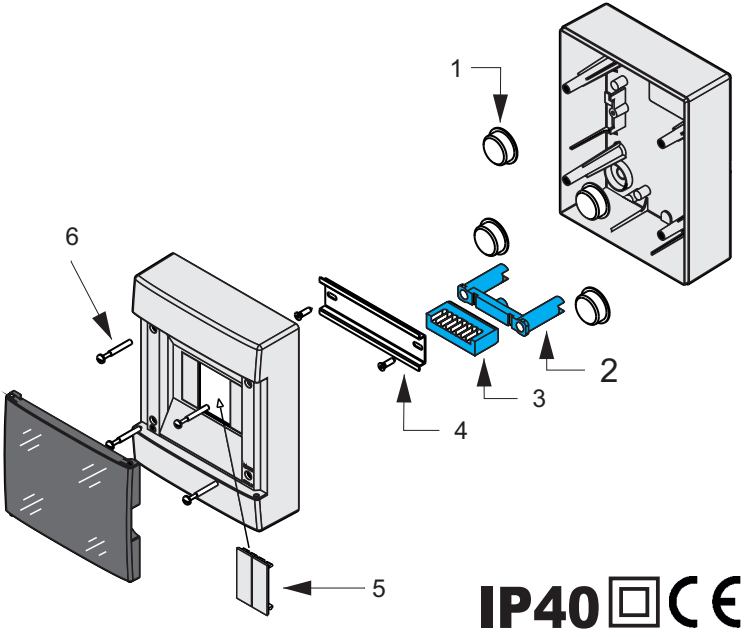

I Il simbolo ⧈ indica che i prodotti sono costruiti in modo tale da realizzare la protezione contro i contatti indiretti mediante l'isolamento completo (CEI 17-13/1 - EN 60439-1). L' installazione deve essere eseguita secondo le istruzioni che accompagnano il prodotto. Il grado di protezione IP40 (impossibilità di introdurre un filo del Ø di 1 mm) è ottenuto mediante l'installazione di apparecchi con grado di protezione IP40 e mediante l'utilizzo dei relativi accessori (coprimoduli).

EN The symbol ⧈ shows that the products are designed to be protected against any indirect contact, thanks to the complete isolation (CEI 17-13/1 - EN 60439-1). Please follow the instructions herein included, to assure proper installation of this product. The rating of protection IP40 (it is not possible to insert wire of 1mm diameter) is achieved thanks to the installation of appliances with a rating of protection IP40 and through the use of its accessories (cover modules).

D Das Zeichen gibt an ⧈, dass diese Produkte so hergestellt werden, dass sie einen Schutz gegen indirekte Kontakte mittels einer kompletten Isolierung gewährleisten. (CEI17-13/1 – EN 60439-1).Die Installation gemäß der beigefügten Montageanleitung ausführen. Der Schutzgrad IP40 (ermöglicht keine Einführung eines Drahtes mit einem Durchmesser von 1mm) wird durch das Installieren eines Gerätes mit einem Schutzgrad von IP40 und der Verwendung von den dazugehörigen Zubehörteilen erlangt. (Modulabdeckungen)

F Le symbol ⧈ indique que les produits sont réalisés afin d'assurer la protection contre les contacts indirects grâce à l'isolation complète (CEI 17-13/1 - EN 60439-1).
L' installation doit être effectuée conformément aux instructions données.On obtient le degré de protection IP40 (impossibilité d'introduire un fil ayant un diamètre d'1 mm) en installant des appareils ayant un degré de protection IP40, et en utilisant les petits cadrans de protection des modules.

ES El símbolo ⧈ indica que los productos están protegidos contra los contactos indirectos gracias al aislamiento completo (CEI 17-13/1 - EN 60439-1). La instalación debe realizarse en conformidad con las instrucciones que se incluyen aquí.El grado de protección IP40 (imposibilidad de introducir un cable de 1 mm de diámetro) se obtiene mediante la instalación de aparatos con al menos un grado de protección IP40 y mediante los accesorios relacionados (tapaderas cubre-módulos).

SARTEL di Ravasio A.&C. snc Via XXV Aprile 24/20 - 24050 Grassobbio (Bg) IT - info@sartel.it www.sartel.it